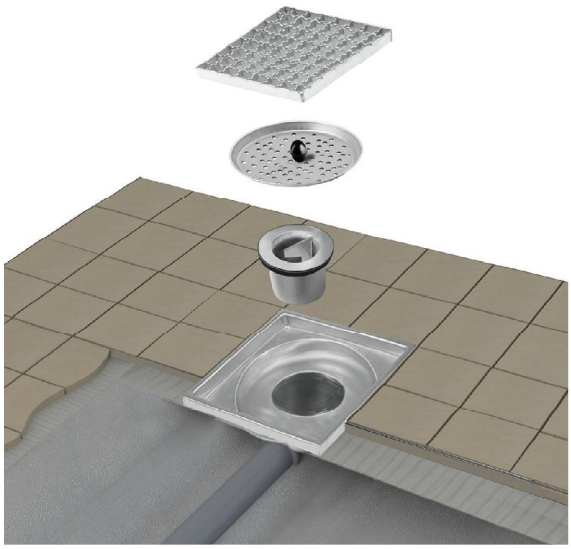

Sumideros Cocinas

Pavimentos EMBALDOSADOS O HORMIGON

DAR.SUM.Kxxxxx

SUMIDERO SIFÓNICO de acero inoxidable AISI 304, tipo DAR.SUM.K, especialmente diseñado para uso en cocinas industriales, mínima altura, cuerpo redondeado para facilitar la limpieza,sifón extraíble y filtro tamiz. Incorpora reja GED, entramada antideslizante de malla 25x25 mm y pletinas de 25x2 y 10x2, apta para clase de carga L15. Acabado canal granellado, de reja electropulido. Salidas en 75 y 110 mm Verticales u Horizontales. Posibilidad de recogida de tela asfaltica mediante anillo de pinzamiento

Ref:	A x B x C	DN Salida	Caudal
DAR.SUM.K.1515.GED.075V.INOX	150x150x30	75 mm	1'8 l/s
DAR.SUM.K.1515.GED.075H.INOX	150x150x30	75 mm	1'5 l/s
DAR.SUM.K.2020.GED.075V.INOX	200x200x30	75 mm	1'8 l/s
DAR.SUM.K.2020.GED.075H.INOX	200x200x30	75 mm	1'5 l/s
DAR.SUM.K.2020.GED.110V.INOX	200x200x30	110 mm	2'8 l/s
DAR.SUM.K.2020.GED.110H.INOX	200x200x30	110 mm	2'5 l/s
DAR.SUM.K.2525.GED.110V.INOX	250x250x30	110 mm	2'8 l/s
DAR.SUM.K.2525.GED.110H.INOX	250x250x30	110 mm	2'5 l/s
DAR.SUM.K.3030.GED.110V.INOX	300x300x30	110 mm	2'8 l/s
DAR.SUM.K.3030.GED.110H.INOX	300x300x30	110 mm	2'5 l/s
DAR.SUM.K.4040.GED.110V.INOX	400x400x30	110 mm	2'8 l/s
DAR.SUM.K.4040.GED.110H.INOX	400x400x30	110 mm	2'5 l/s
DAR.SUM.K.5050.GED.110V.INOX	500x500x30	110 mm	2'8 l/s
DAR.SUM.K.5050.GED.110H.INOX	500x500x30	110 mm	2'5 l/s

* Para reja entramada sin dentar eliminar la letra D de la referencia en GED

Canal Desagües

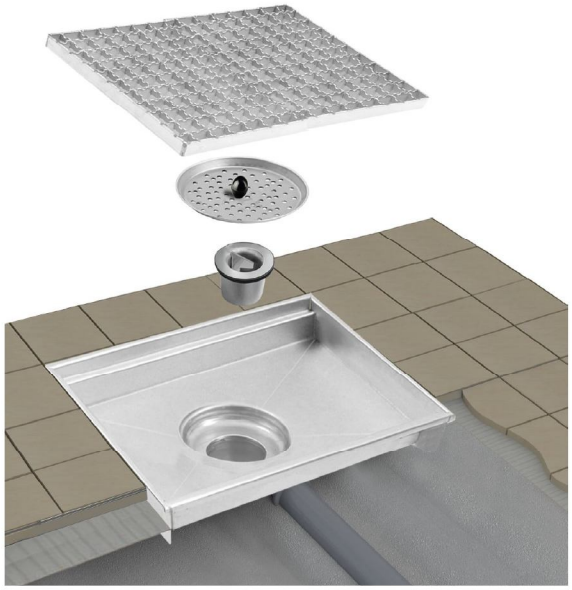

Canales Cocinas

Pavimentos EMBALDOSADOS O HORMIGON

DAR.CAN.Kxxxxx

CANAL COCINAS tipoDAR.CAN.K,realizado completamente en acero inoxidable AISI304, especialmente diseñado para uso en cocinas industriales, mínima altura, cuerpo redondeado para facilitar la limpieza,sifón extraíble y filtro tamiz. Incorpora reja GED, entramada antideslizante de malla 25x25 mm y pletinas de 25x2 y 10x2, apta para clase de carga L15. Acabado canal granellado, de reja electropulido. Salidas en 75 y 110 mm Verticales u Horizontales. Posibilidad de recogida de tela asfaltica mediante anillo de pinzamiento

Ref:	A x B x C	DN Salida	Caudal
DAR.CAN.K.2040.GED.110V.INOX	200x400x30	110 mm	2'8 l/s
DAR.CAN.K.2060.GED.110H.INOX	200x600x30	110 mm	2'8 l/s
DAR.CAN.K.2080.GED.110V.INOX	200x800x30	110 mm	2'8 l/s
DAR.CAN.K.2010.GED.110H.INOX	200x1000x30	110mm	2'8 l/s
DAR.CAN.K.2012.GED.110V.INOX	200x1200x30	110 mm	2'8 l/s
DAR.CAN.K.2020.GED.110V.INOX	200x1500x30	110 mm	2'8 l/s
DAR.CAN.K.2030.GED.110H.INOX	200x2000x30	110 mm	2'8 l/s
DAR.CAN.K.2560.GED.110V.INOX	250x3000x30	110 mm	2'8 l/s
DAR.CAN.K.2580.GED.110H.INOX	250x600x30	110 mm	2'8 ls
DAR.CAN.K.2510.GED.110V.INOX	250x800x30	110 mm	2'8 l/s
DAR.CAN.K.2512.GED.110H.INOX	250x1000x30	110 mm	2'8 l/s
DAR.CAN.K.2515..GED.110V.INOX	250x1200x30	110 mm	2'8 l/s
DAR.CAN.K.2520..GED.110H.INOX	250x1500x30	110 mm	2'8 l/s
DAR.CAN.K.2530.GED.110V.INOX	250x2000x30	110 mm	2'8 l/s
DAR.CAN.K.3080.GED.110V.INOX	250x3000x30	110 mm	2'8 l/s
DAR.CAN.K.3010.GED.110H.INOX	300x600x30	110 mm	2'8 l/s
DAR.CAN.K.3012.GED.110V.INOX	300x800x30	110 mm	2'8 l/s
DAR.CAN.K.3015.GED.110H.INOX	300x1000x30	110 mm	2'8 l/s
DAR.CAN.K.3020.GED.110V.INOX	300x1200x30	110 mm	2'8 l/s
DAR.CAN.K.3030.GED.110H.INOX	300x1500x30	110 mm	2'8 l/s
DAR.CAN.K.4080.GED.110V.INOX	300x2000x30	110 mm	2'8 l/s
DAR.CAN.K.4010.GED.110H.INOX	300x3000x30	110 mm	2'8 l/s
DAR.CAN.K.5010..GED.110V.INOX	400x800x30	110 mm	2'8 ls
	400x1000x30	110 mm	2'8 l/s
	500x1000x30	110 mm	2'8 l/s

* Para reja entramada sin dentar eliminar la letra D de la referencia en GED